POLSKIE STOISKO NARODOWE

36m2

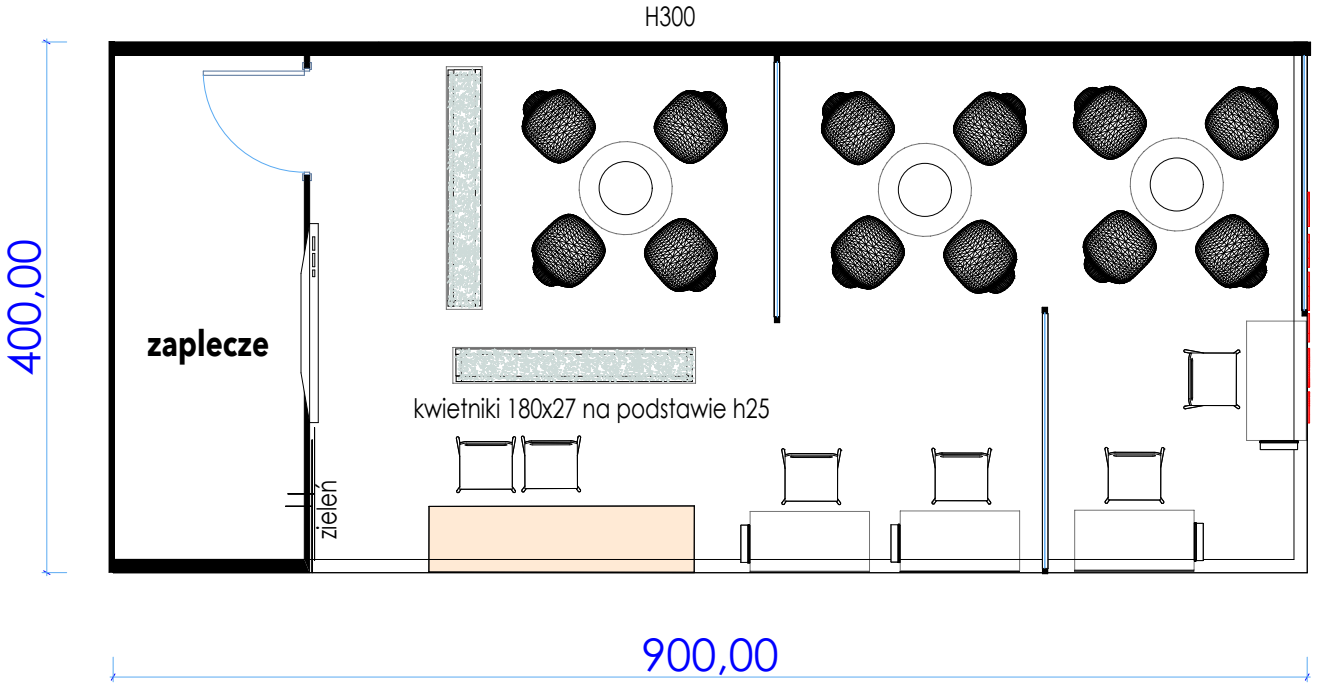

stołki barowe , czarne siedzisko-6szt
stoliki do rozmów , blaty drewno dąb, noga chrom-3 szt
krzesła kubełkowe białe , siedzisko szare 12 szt
lada główna L200 cm-1 szt
lady wystawców 90x100cm-4 szt (lewe i prawe)
kwietniki sklejka na podstawie 25 cm - profil 40/40 mm 2szt
lampy ledowe na szynoprzewodach 30 szt
podest H 8 cm, płyta formatowana -wzór biały marmur
z szarym wzorem
fryz 400 x900 cm dwustronnie podświetlany z grafiką H 100 cm
na wysokości 300 cm
plazma
ściana zieleni szer 100x300cm
grafika wielkoformatowa
ściany graficzne podświetlane w profilu aluminiowym
lakierowanym na czarno 3 szt

ARCHITEKT

POLSKIE STOISKO NARODOWE

36m2



widok frontowy

ARCHITEKT

POLSKIE STOISKO NARODOWE

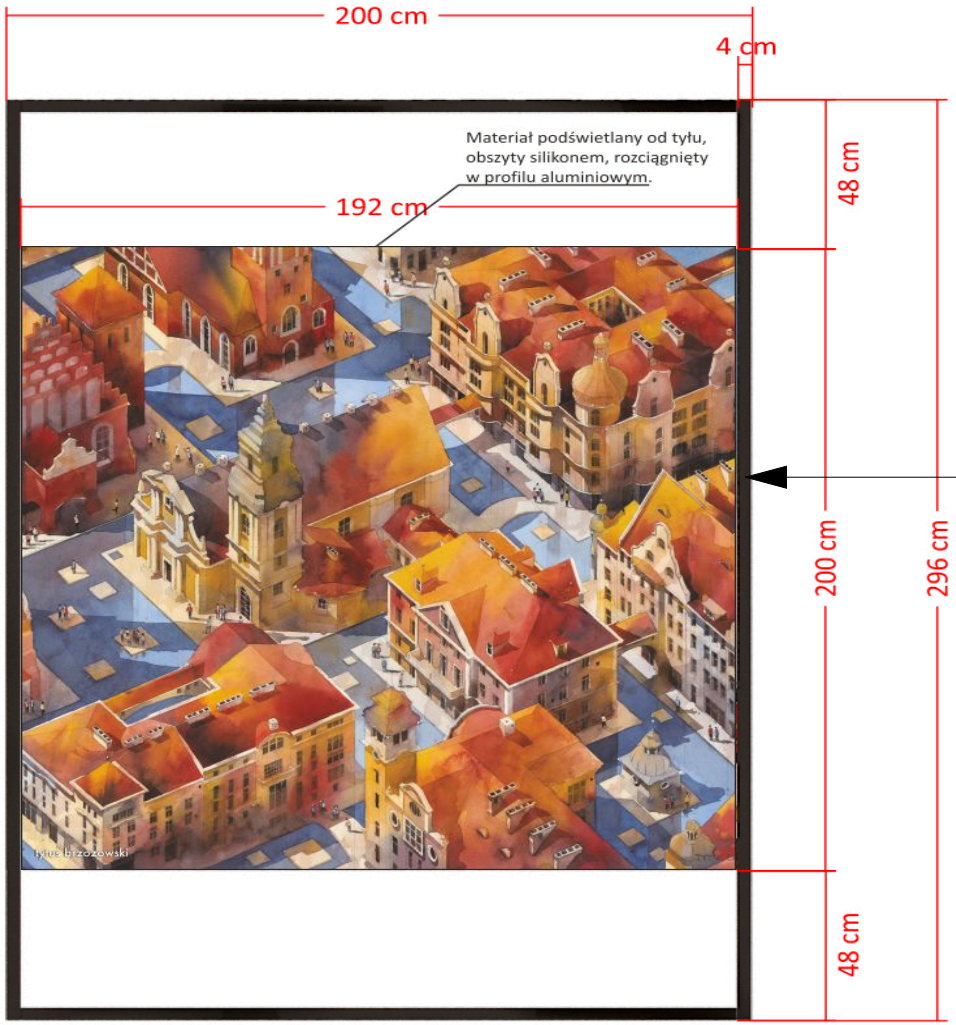

36m2

profil aluminiowy 40/40 lakierowany na czarno

podświetlenie grafiki ledami krawędziowymi

grafika dwustronna

ścianka graficzna

PETRYKOWSKA ARCHITEKT

POLSKIE STOISKO NARODOWE

36m2

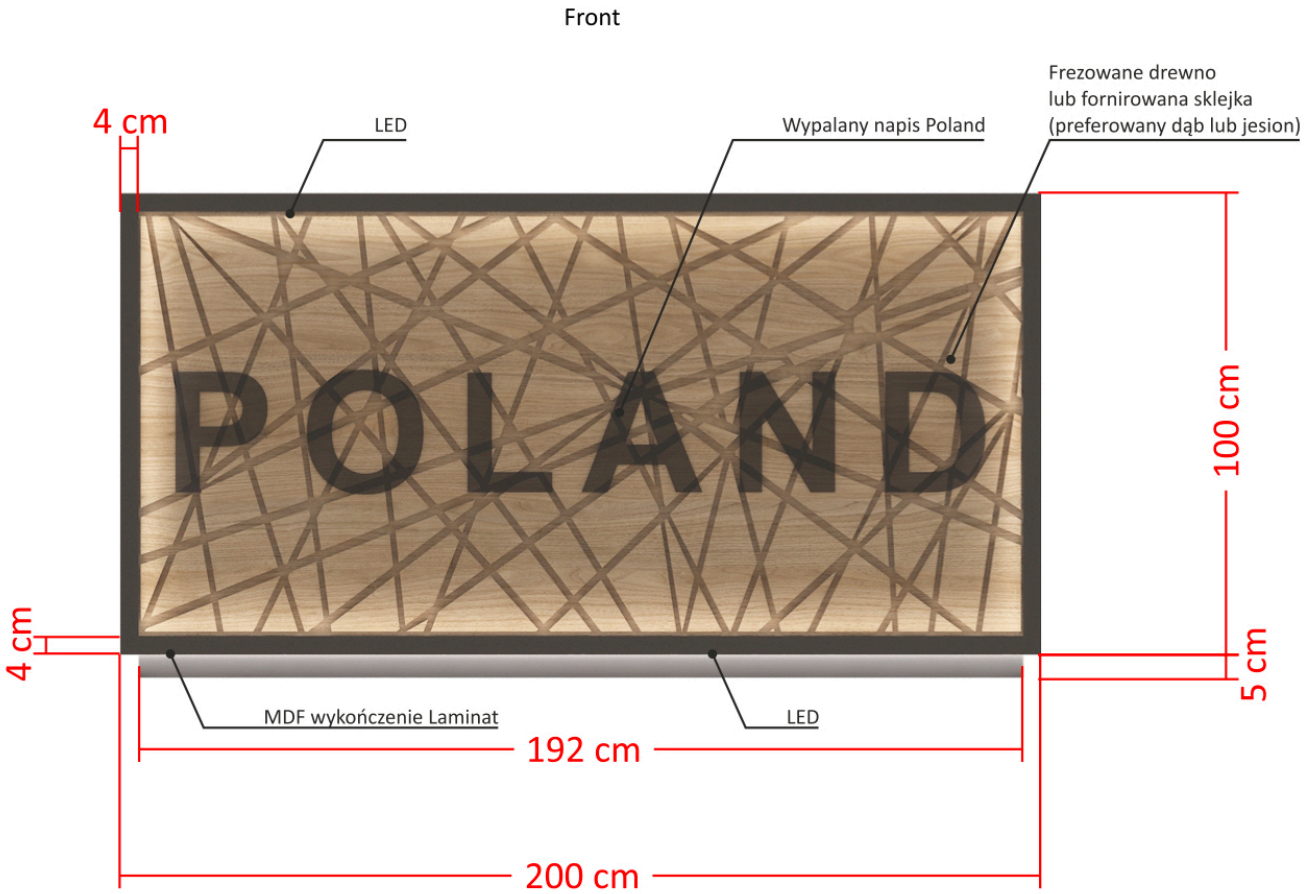

ARCHITEKT

lada informacyjna

POLSKIE STOISKO NARODOWE

36m2

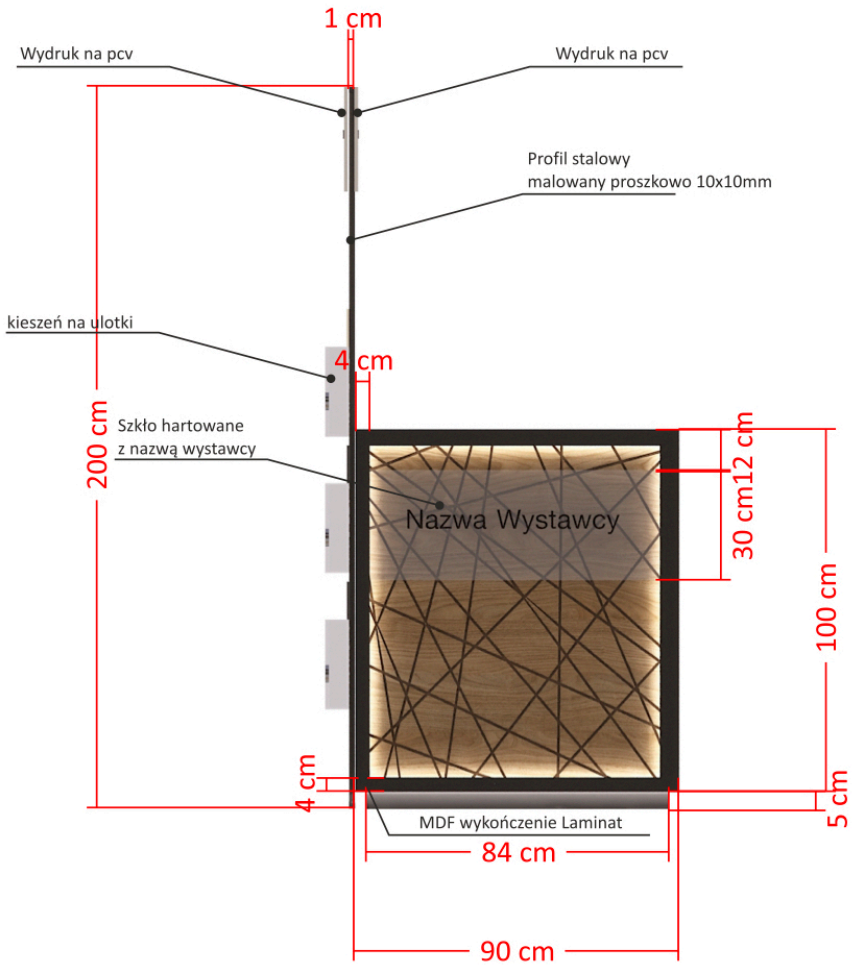

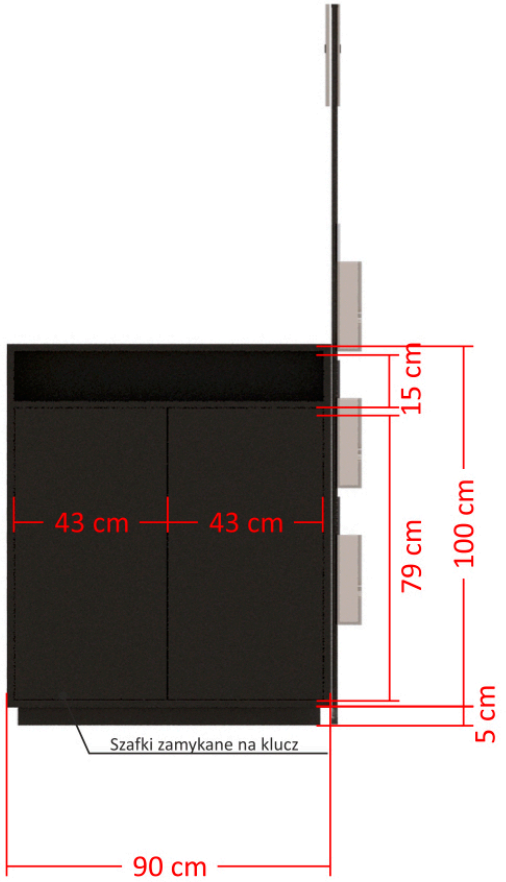

lady wystawców- laminat kolor
antracyt , front sklejka dąb/jesion, logo wystawcy
na dystansie na plexi

lady wystawców- laminat kolor antracyt

POLSKIE STOISKO NARODOWE



36m2

ARCHITEKT PIERTOWSKA

POLSKIE STOISKO NARODOWE



36m2

ARCHITEKT PIERTOWSKA

POLSKIE STOISKO NARODOWE

36m2



ARCHITEKT PIENIOWSKA

POLSKIE STOISKO NARODOWE



36m2

ARCHITEKT PERŁOWSKA

POLSKIE STOISKO NARODOWE



36m2

PERLOWSKA
ARCHITEKT